Transmittal, reproduction, dissemination and/or editing of this document as well as utilization of its contents and communication thereof to others without express authorization are prohibited. Offenders will be held liable for payment of damages. All rights created by patent grant or registration of a utility model or design patent are reserved.

Weitergabe sowie Vervielfältigung, Verbreitung und/oder Bearbeitung dieses Dokumentes, Verwertung und Mitteilung seines Inhaltes sind verboten, soweit nicht ausdrücklich gestattet. Zuwiderhandlungen verpflichten zu Schadenersatz. Alle Rechte für den Fall der Patenterteilung, Gebrauchsmuster- oder Geschmacksmustereintragung vorbehalten.

Confié à titre de secret d'entreprise. Tous droits réservés.
Comunicado como secreto empresarial. Reservados todos os direitos.
Доверяется в качестве производственного секрета.
Все права сохраняются за нами.
Confiado como secreto de empresa. Nos reservamos todos los derechos.

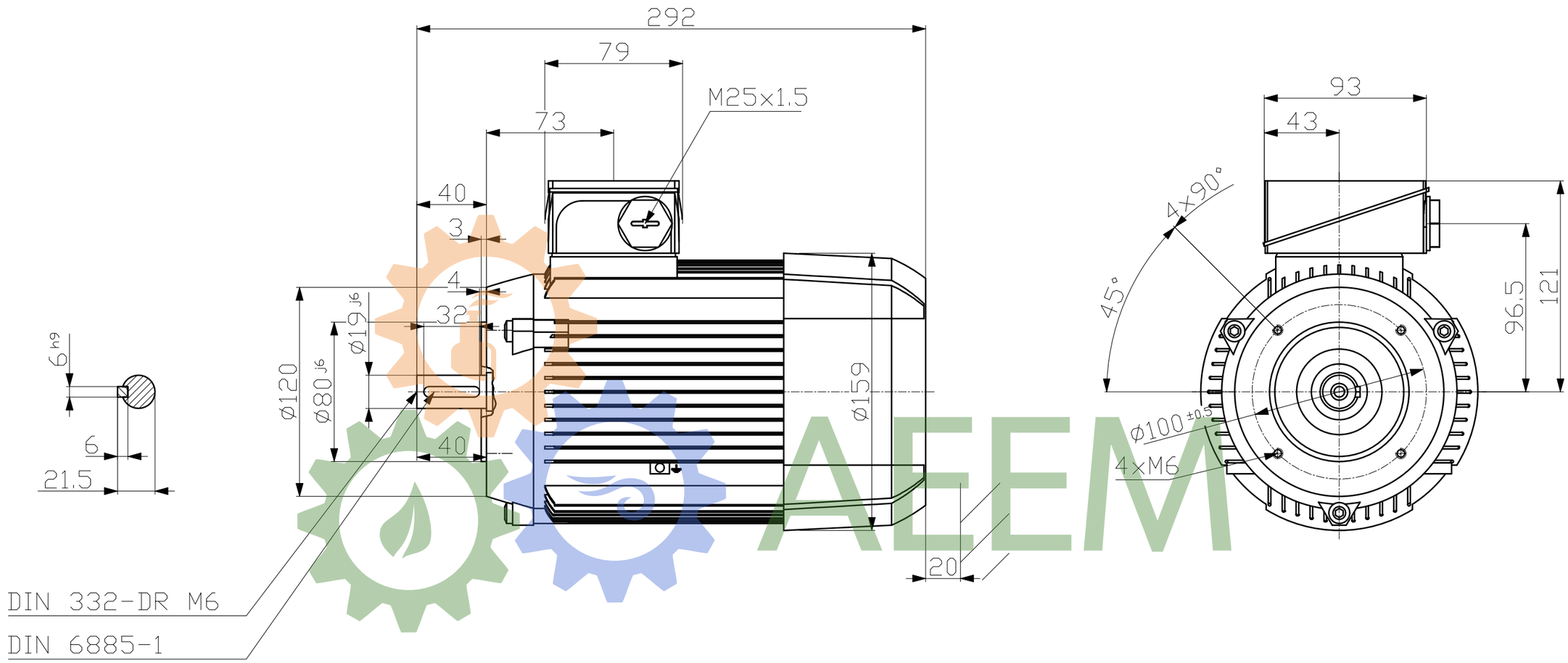


AEEM

Technische Änderungen vorbehalten!
Technical data are subject to change!

| | | | | |
|---|---|---|---|---|
| Tolerance | Surface | Material | Weight | Scale mm |
| 1LE1003-0DC22-1KA4 | Author | Dimensional drawing<br>Maßzeichnung | | |
| | Creator 19/09/2025 IPC | | | |
| | Approval Created automatically | | | |
| | Department IN LVM | | | |
| | Change Order | MLFB | | Doc Type |
| INNOMOTICS | Doc State Released | Item No | | Paper Size A3 |
| | Revision AA Index RS | Doc No | | 1st Language en<br>2nd Language de |
| ©Innomotics 2025 | Project No | Ref No | | Sheet 1 of 1 |

Restricted