Transmittal, reproduction, dissemination and/or editing of this document as well as utilization of its contents and communication thereof to others without express authorization are prohibited. Offenders will be held liable for payment of damages. All rights created by patent grant or registration of a utility model or design patent are reserved.

Weitergabe sowie Vervielfältigung, Verbreitung und/oder Bearbeitung dieses Dokumentes, Verwertung und Mitteilung seines Inhaltes sind verboten, soweit nicht ausdrücklich gestattet. Zuwiderhandlungen verpflichten zu Schadenersatz. Alle Rechte für den Fall der Patenterteilung, Gebrauchsmuster- oder Geschmacksmusereintragung vorbehalten

Confié à titre de secret d'entreprise. Tous droits réservés.
Comunicado como secreto empresarial. Reservados todos os direitos.
Доверяется в качестве производственного секрета.
Все права сохраняются за нами.
Confiado como secreto de empresa. Nos reservamos todos los derechos.

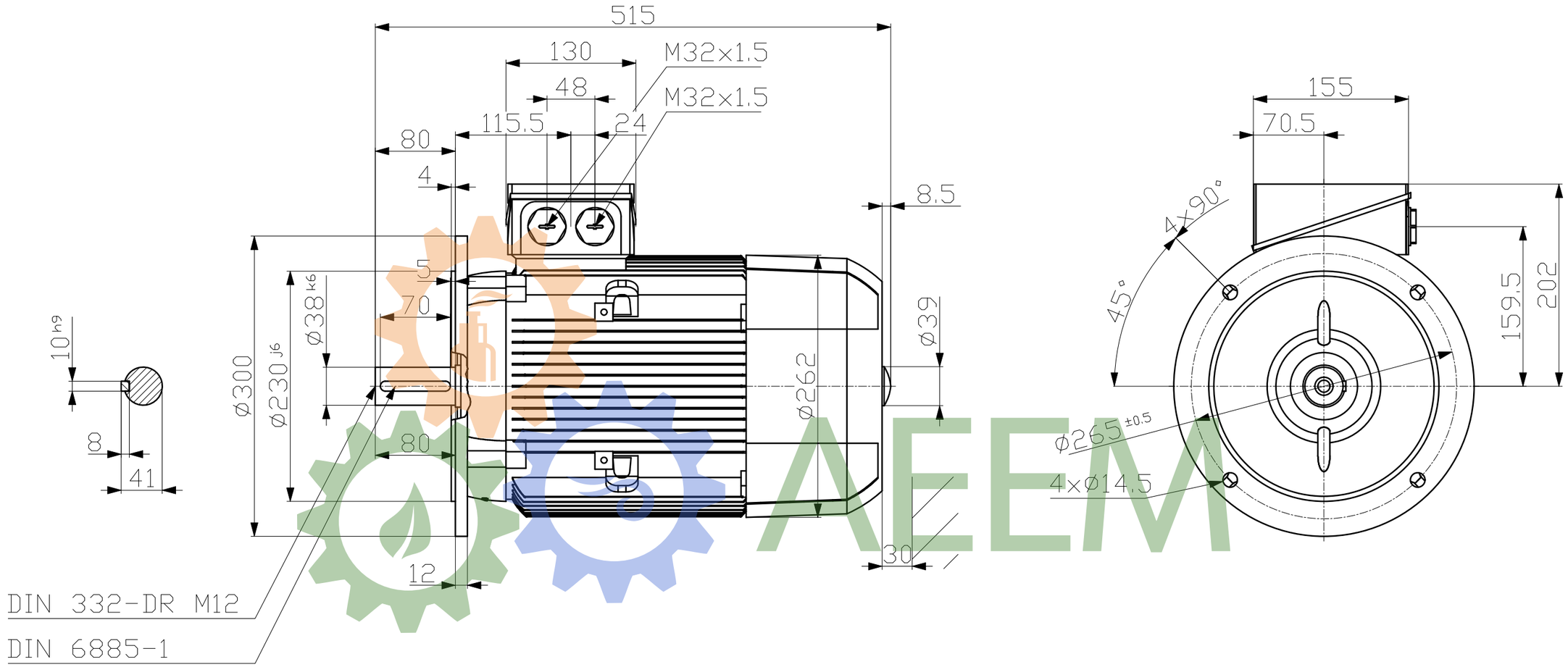

Tolerance	Surface	Material	Weight	Scale mm
1LE1003-1CC32-1FA4	Author	Dimensional drawing Maßzeichnung		
	Creator 16/09/2025 IPC			
	Approval Created automatically			
	Department IN LVM			
	Change Order	MLFB		Doc Type
INNOMOTICS	Doc State Released	Item No		Paper Size A3
	Revision AA Index RS	Doc No		1st Language en 2nd Language de
©Innomotics 2025	Project No	Ref No		Sheet 1 of 1

Technische Änderungen vorbehalten!
Technical data are subject to change!

Restricted