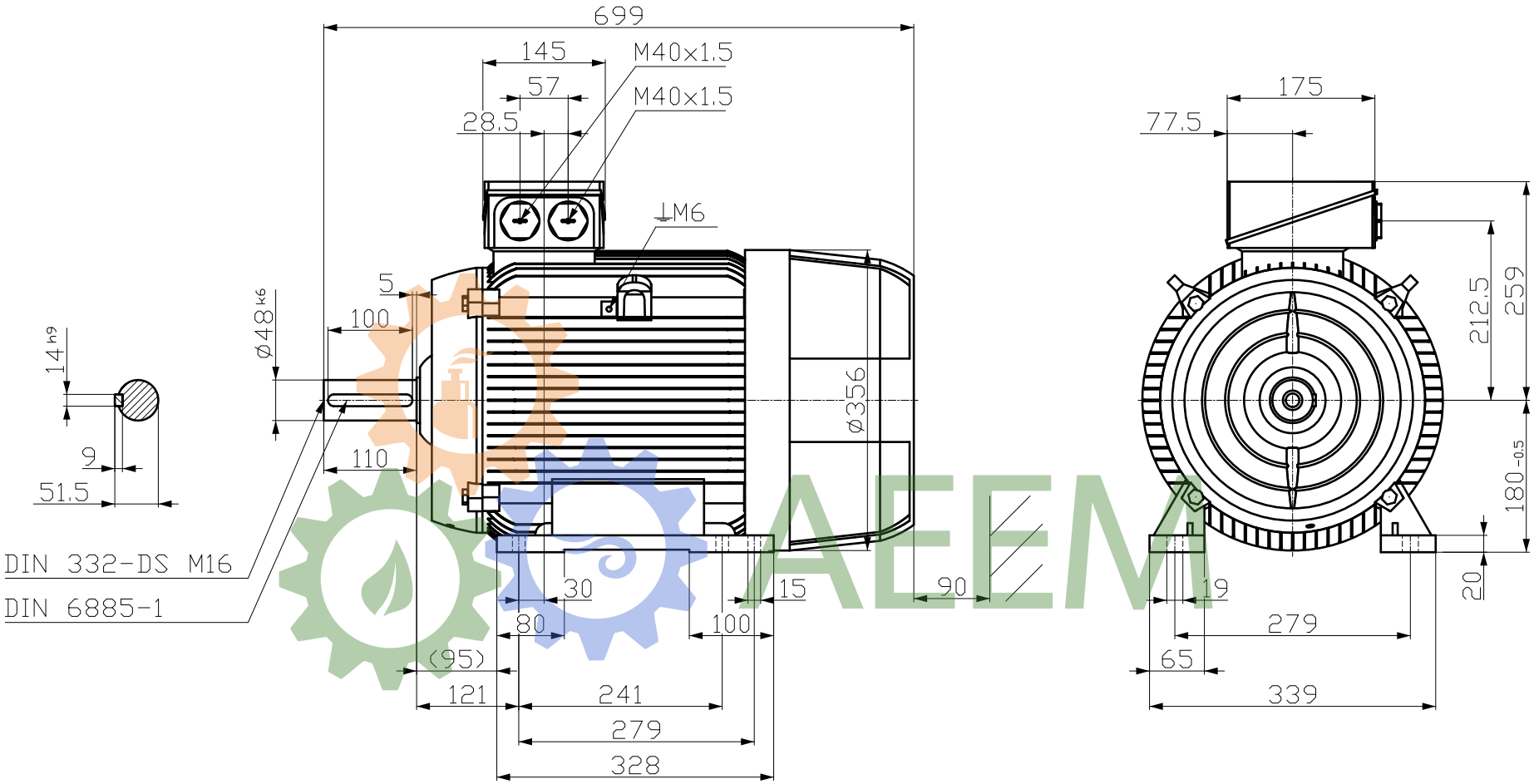

Tolerance	Surface	Material	Weight	Scale
			-	mm

1LE1003-1ED42-1AA4 -	Author	Dimensional drawing MaÇzeichnung	
	Creator 11/07/2025 SPC		
	Approval Created automatically		
	Department IN LVM		
	Change Order	MLFB	Doc Type
INNOMOTICS	Doc State Released	Item No	Paper Size A3
	Revision AA Index RS	Doc No	1st Language en 2nd Language de
© Innomotics 2025	Project No -	Ref No -	Sheet 1 of 1

Technische nderungen vorbehalten!
Technical data are subject to change!

Transmittal, reproduction, dissemination and/or editing of this document as well as utilization of its contents and communication thereof to others without express authorization are prohibited. Offenders will be held liable for payment of damages. All rights created by patent grant or registration of a utility model or design patent are reserved.

Weitergabe sowie Vervielfältigung, Verbreitung und/oder Bearbeitung dieses Dokumentes, Verwertung und Mitteilung seines Inhaltes sind verboten, soweit nicht ausdrücklich gestattet. Zuwiderhandlungen verpflichten zu Schadensersatz. Alle Rechte für den Fall der Patenterteilung, Gebrauchsmuster- oder Geschmacksmustereintragung vorbehalten.

Confidential tire de secret d'entreprise. Tous droits réservés.
Comunicado como secreto empresarial. Reservados todos os direitos.
[redacted]
Confiado como secreto de empresa. Nos reservamos todos los derechos.

AEEM