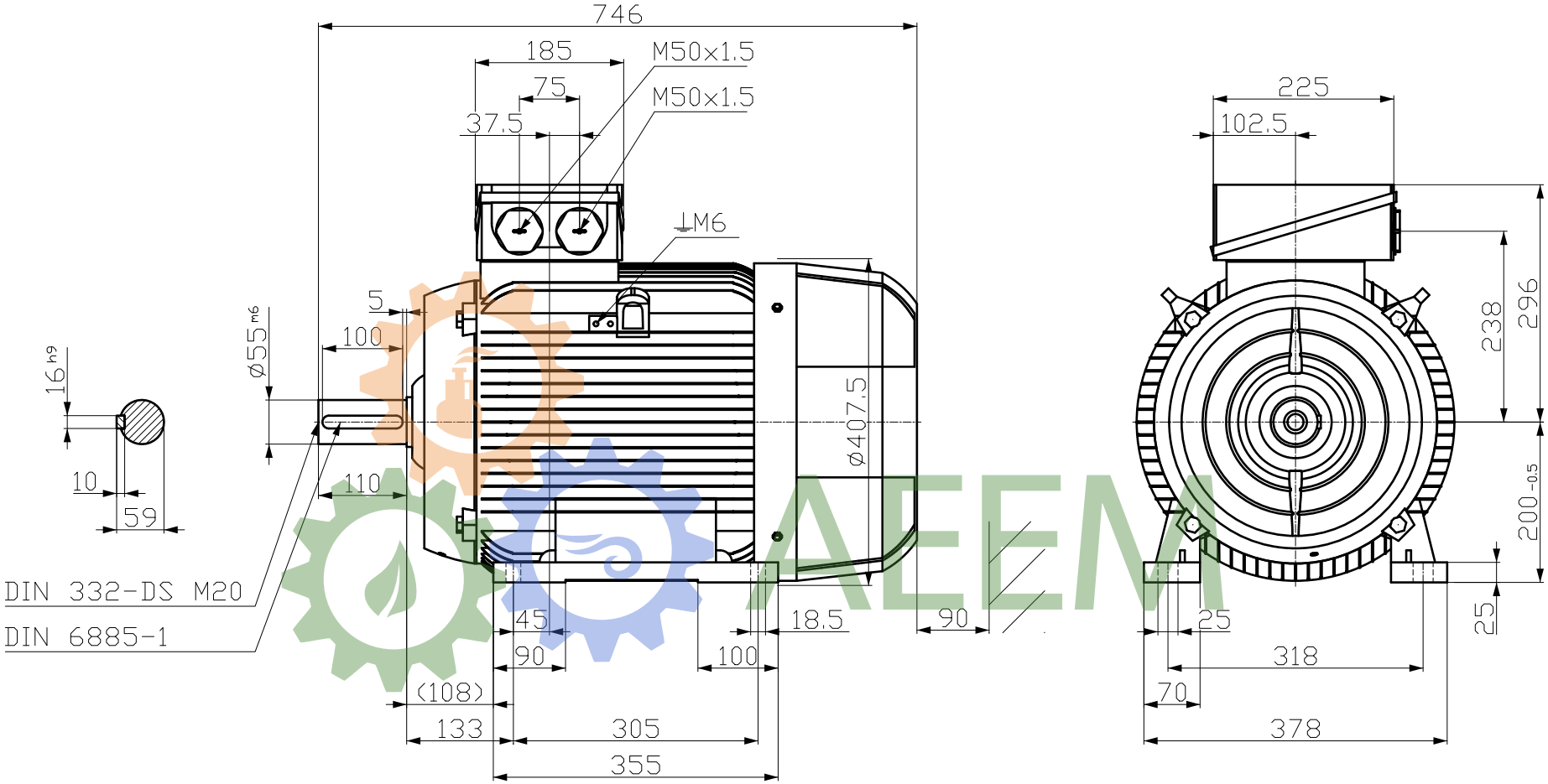

Tolerance	Surface	Material	Weight	Scale
			-	mm

1LE1003-2AA42-1AA4
-

Author
Creator 29/08/2025 SPC
Approval Created automatically
Department IN LVM

Dimensional drawing
MaÇzeichnung

Change Order
Doc State Released
Revision AA Index RS

MLFB
Item No
Doc No
Project No -
Ref No -

Doc Type
Paper Size A3
1st Language en
2nd Language de
Sheet 1 of 1

INNOMOTICS

© Innomotics 2025

Technische nderungen vorbehalten!
Technical data are subject to change!

Restricted

Transmittal, reproduction, dissemination and/or editing of this document as well as utilization of its contents and communication thereof to others without express authorization are prohibited. Offenders will be held liable for payment of damages. All rights created by patent grant or registration of a utility model or design patent are reserved.

Weitergabe sowie Vervielfältigung, Verbreitung und/oder Bearbeitung dieses Dokumentes, Verwertung und Mitteilung seines Inhaltes sind verboten, soweit nicht ausdrücklich gestattet. Zuwiderhandlungen verpflichten zu Schadenersatz. Alle Rechte vorbehalten für Patenterteilung, Gebrauchsmuster- oder Geschmacksmustereintragung vorbehalten.

Confidential tire de secret d'entreprise. Tous droits réservés.
Comunicado como secreto empresarial. Reservados todos os direitos.
[redacted]
Confiado como secreto de empresa. Nos reservamos todos los derechos.